CHERUBINI
tocco italiano dal 1947

MAGO

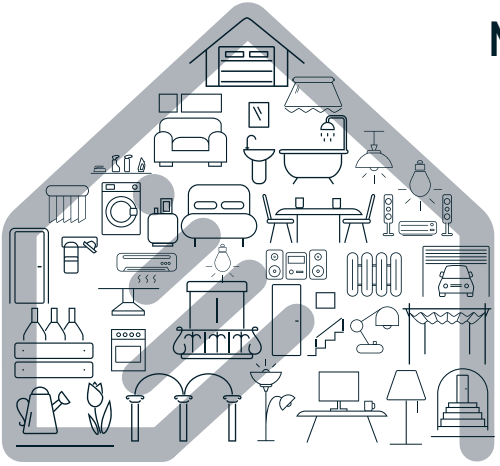

La Domotica Bluetooth I

Bluetooth Domotics GB

Bluetooth-Domotik D

La domotique Bluetooth F

La Domótica Bluetooth E

Download on the App Store

ANDROID APP ON Google play

CE

ISTRUZIONI - INSTRUCTIONS - EINSTELLANLEITUNGEN
INSTRUCTIONS - INSTRUCCIONES

DISPOSIZIONE IMPIANTO IN APPARTAMENTO
SYSTEM LAYOUT IN THE APARTMENT
ANORDNUNG DES SYSTEMS IN DER WOHNUNG
POSITIONNEMENT DE L'INSTALLATION DANS L'APPARTEMENT
DISPOSICIÓN DE LA INSTALACIÓN EN UN APARTAMENTO

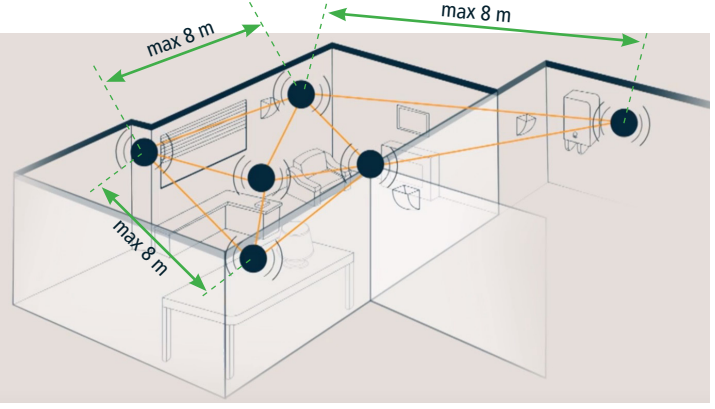

La distanza massima tra i vari dispositivi non deve superare 8 metri.

The maximum distance from one device to the next should not exceed 8 metres.

Der Abstand zwischen den einzelnen Geräten darf nicht mehr als 8 m betragen.

La distance maximale entre les différents dispositifs ne doit pas excéder 8 mètres.

La distancia máxima entre los distintos dispositivos no debe ser superior a 8 metros.

Índice:

DISPOSITIVOS MAGO Y CONEXIONES ELÉCTRICAS
Introducción ..... p. 84
MAGO Interruptor A510046 ..... p. 85
MAGO Centralita A510051 para motor con cableado estándar ..... p. 86
MAGO Centralita A510051 para motor RX con cable blanco ..... p. 87
MAGO Actuador A510048 ON/OFF para dos cargas independientes ..... p. 88
MAGO Actuador A510048 termostato . ..... p. 89
MAGO Dimmer A510047 ..... p. 90
MAGO Concentrador A510049 ..... p. 91

INSTALACIÓN DE LA APP
Instalación de la aplicación MAGO ..... p. 92

CREACIÓN DE LA INSTALACIÓN
Creación de la instalación MAGO ..... p. 93
Asociación de los dispositivos ..... p. 94
Identificación desde el dispositivo ..... p. 94
Identificación desde la App ..... p. 94
Descripción de la pantalla principal ..... p. 95

CONFIGURACIÓN DE LA INSTALACIÓN
Configuración de la instalación MAGO ..... p. 96
Menú de ajustes avanzados MAGO Interruptor y MAGO Centralita ..... p. 97
Menú de ajustes avanzados MAGO Actuador ..... p. 98
Cómo conectar MAGO Concentrador con la «nube» ..... p. 99
Cómo quitar un objeto MAGO de la instalación ..... p. 99
Cómo añadir un objeto MAGO a la instalación existente ..... p. 99
Menú principal ..... p. 100
Añadir un smartphone a una instalación existente ..... p. 100
Reseteo de los dispositivos MAGO ..... p. 101

Características técnicas ..... p. 102

Conformidad ..... p. 103

INTRODUCCIÓN

MAGO es un sistema compuesto por varios dispositivos conectados entre sí en una red mesh basada en la tecnología Bluetooth. La instalación puede ampliarse añadiendo en cualquier momento más dispositivos, lo que permite cubrir notables distancias incluso en diferentes plantas. La instalación sólo es accesible mediante la aplicación MAGO instalada en un smartphone. Los datos que viajan por la instalación están encriptado y sólo pueden acceder a ellos los dispositivos MAGO que disponen de la contraseña de instalación o los smartphones con autorización de acceso. Esto hace que la instalación MAGO sea completamente segura ante cualquier intrusión externa.

DISPOSITIVOS MAGO:

Dispositivo	Colocación	Especialización	Compatibilidad motores CH
MAGO Interruptor	De pared con caja empotrada	Persiana, Toldo, Screen, Veneciana	Cableado estándar
MAGO Centralita	Empotrable	Persiana, Toldo, Screen, Veneciana, Persiana orientable	Cableado estándar Cableado con cable blanco
MAGO Actuador	Empotrable	2 salidas independientes estables 2 salidas independientes por impulsos 2 salidas independientes temporizadas 1 salida tipo interruptor 1 salida termostato tipo interruptor	
MAGO Concentrador	Sobremesa	Acceso a la «nube» Sensores de temperatura y humedad	
MAGO Dimmer	Empotrable	2 salidas LED independientes	

Capacidad máxima de la instalación:
192 dispositivos, 15 grupos, 16 escenarios, 16 ambientes, 250 eventos

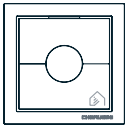

MAGO Interruptor A510046

Pulsador de pared para motores con cableado estándar.

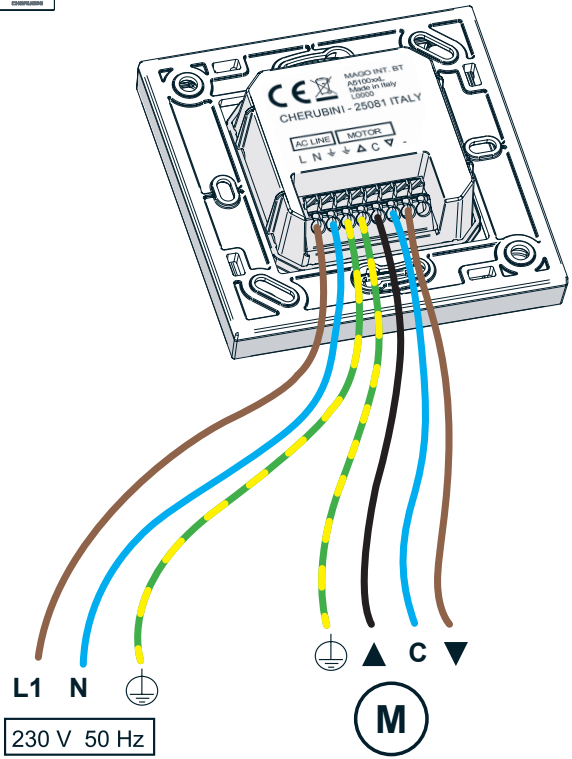

ESPAÑOL

MAGO Centralita A510051

Centralita empotrable para motor con cableado estándar

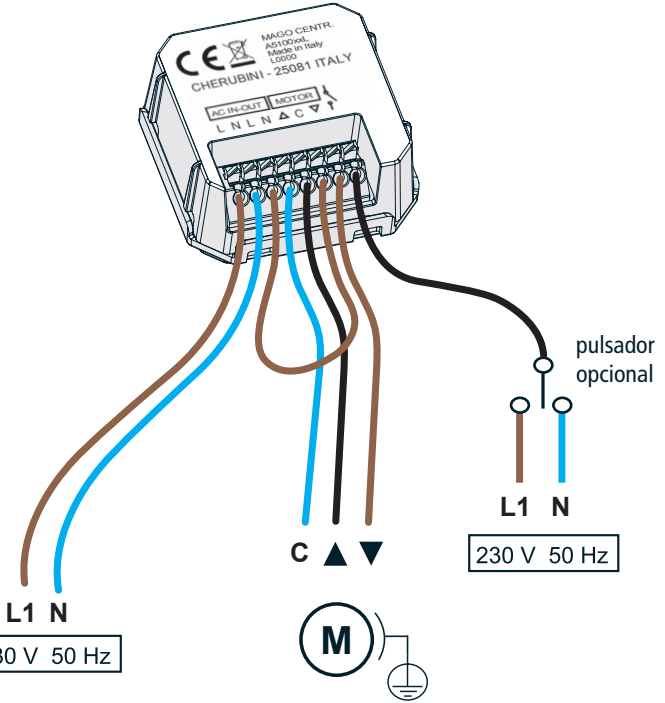

MAGO Centralita A510051

Centralita empotrable para motor RX con cable blanco

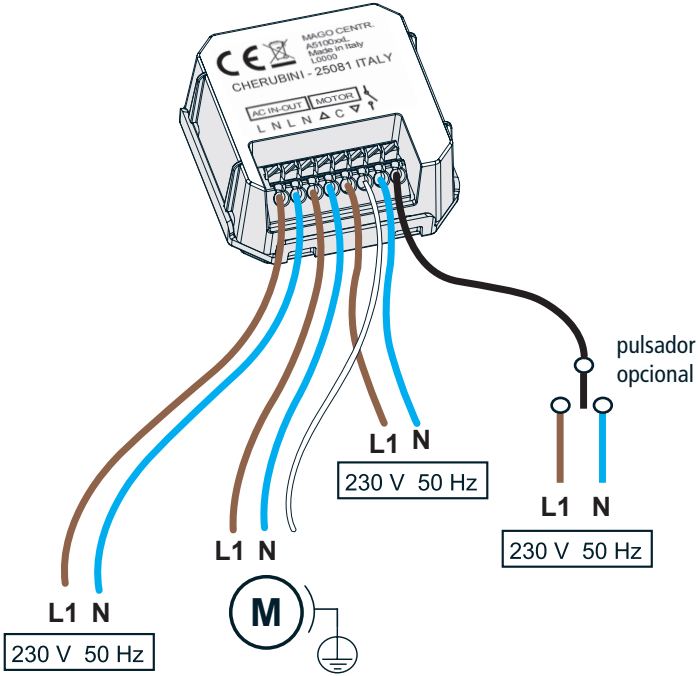

ESPAÑOL

MAGO Actuador A510048

Actuador ON/OFF para dos cargas independientes

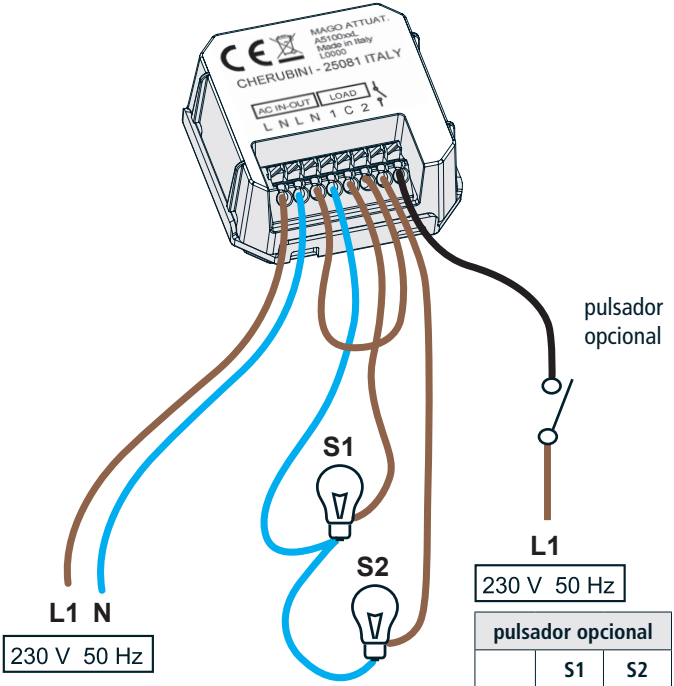

pulsador opcional		
	S1	S2
1	ON	ON
2	OFF	ON
3	ON	OFF
4	OFF	OFF

MAGO Actuador A510048

Actuador termostato

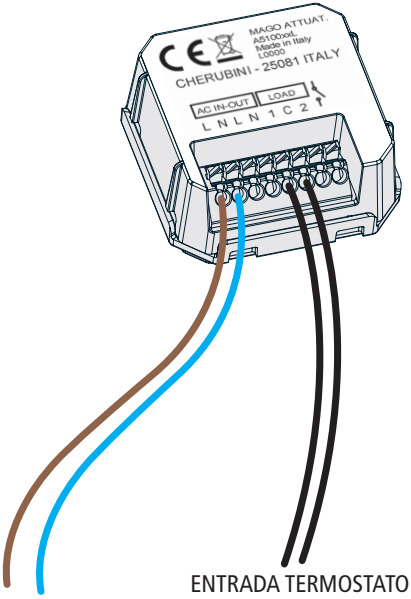

ENTRADA TERMOSTATO
CALDERA/AIRE ACONDICIONADO
CONTACTO NA

230 V 50 Hz

ESPAÑOL

MAGO Dimmer A510047

Dispositivo a baja tensión para controlar 2 tiras LED.

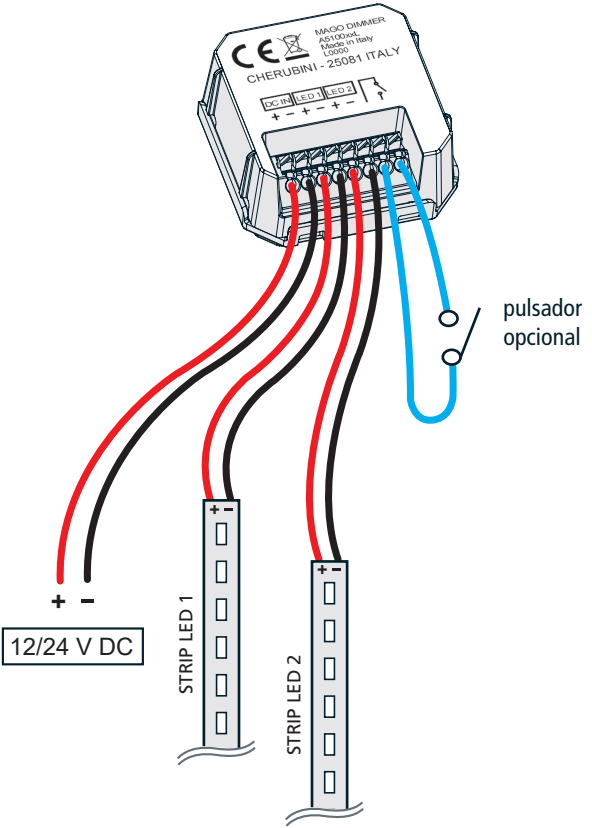

MAGO Concentrador A510049

Sensor de temperatura-humedad y puerta de enlace para la conexión a Internet.

Las dos funciones fundamentales de MAGO Concentrador son:

1) Conexión con la «nube», lo que permite poder acceder de forma remota a la instalación MAGO mediante Wi-Fi o conexión GPRS.
2) Mediante los sensores de temperatura y humedad integrados en el dispositivo, MAGO Concentrador permite ver en la pantalla de inicio de la aplicación estos valores. Además, los datos de temperatura pueden ser utilizados por MAGO Actuador, especializado termostato, para gestionar la activación o la desactivación de la caldera o del aire acondicionado.

MAGO Concentrador no es indispensable, la instalación también funciona sin dicho dispositivo.

Descripción de los LEDs frontales:
Rojo fijo: indica que la configuración de la «nube» no se ha completado o no se ha realizado.
Verde con parpadeo lento: indica que la conexión a la red aún no se ha realizado o que no se ha producido el registro a la red GPRS.
Verde con parpadeo rápido: indica que la red se ha conectado correctamente o que ha obtenido conexión IP desde la red GPRS.
Verde fijo: indica que el concentrador está conectado al servidor.
Verde fijo+rojo parpadeante: indica que el concentrador no está disponible temporalmente debido a que está realizando operaciones de actualización.
Azul: indica la recepción de un paquete de datos vía Bluetooth.

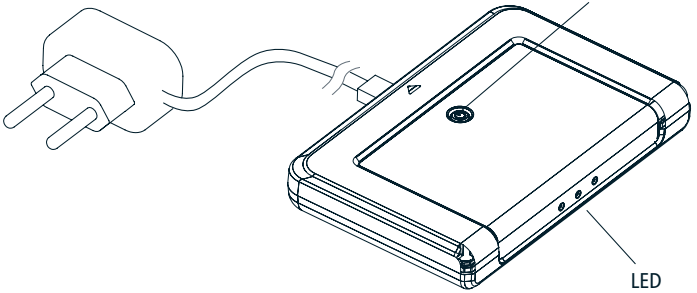

Instalación de la aplicación MAGO

APP MAGO

ANDROID APP ON Google play

Download on the App Store

Creación de la instalación MAGO

Tras haber conectado todos los dispositivos e instalado la aplicación MAGO, es posible crear la instalación asociando los distintos componentes a la instalación Bluetooth.

1) Abrir la App, hacer clic en "**+**", y luego en "crear nueva instalación".
2) Asignar un nombre a la instalación.
3) Introducir el código de identificación de la instalación compuesto por 8 cifras (guardar con cuidado este código).

Código de identificación:_____

4) Introducir la contraseña de administrador compuesta por 6 cifras. El usuario administrador es el perfil más alto, con el máximo poder sobre la instalación. Las contraseñas de los perfiles más bajos se crean de forma automática y pueden ser modificadas por el administrador.

Usuario	Contraseña	Nueva contraseña	Poderes		
			Configura-ción	Planifica-ción	Uso
Administra-dor			SÍ	SÍ	SÍ
Experto			NO	SÍ	SÍ
Básico			NO	NO	SÍ
Usuario 1/2/3			NO	NO	SÍ

Para la gestión de los usuarios y las contraseñas, consultar "Menú principal" en la pág. 100.

Asociación de los dispositivos:
Tras hacer clic en "Añadir dispositivo", la App muestra la lista de todos los dispositivos disponibles para ser añadidos a la instalación. Prestar atención en esta fase, ya que también podrían aparecer en la lista dispositivos del apartamento de al lado. Para evitar errores, es posible identificar con precisión el dispositivo que se está añadiendo de dos formas distintas.

Identificación desde el dispositivo:
Pulsar durante 5 segundos el botón Stop de MAGO Interruptor (fig. 1) o bien en el centro de los otros dispositivos (fig. 2) hasta que parpadee el LED. En la App se pondrá de color verde, durante un minuto, el botón TEST del dispositivo recién identificado (fig. 3).

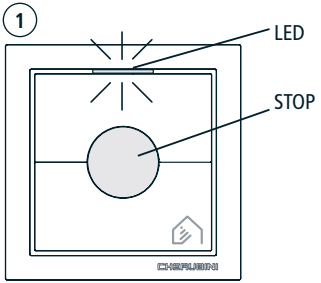

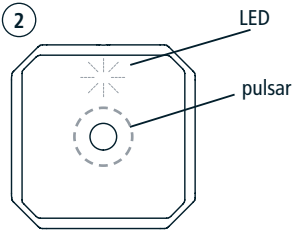

Identificación desde la App:
Acercarse al dispositivo que se desea identificar. Pulsar el botón TEST de la App correspondiente al dispositivo MAGO que se quiere identificar y esperar unos segundos; el motor o las luces conectados deberían accionarse.

Una vez identificado con precisión, seleccionar el dispositivo en la lista.

1) Introducir el nombre del objeto que se están controlando (por ejemplo: "Persiana cocina").
2) Seleccionar la especialización más adecuada respecto a la lista (toldo, persiana, etc.).
3) Colocar el objeto dentro de una habitación; es posible renombrar las habitaciones existentes o bien crear otras.
4) Repetir estos pasos con todos los dispositivos que se desea añadir a la instalación.

Descripción de la pantalla principal:

*ESTADO DE LA CONEXIÓN

- No conectado a la instalación
- Conexión Bluetooth establecida
- Conexión «nube» en curso
- Conexión con la «nube» establecida

*BOTÓN MULTIFUNCIÓN

- Blanco
  Instalación sincronizada
- Amarillo
  Sincronizando
- Rojo
  No sincronizado

Configuración de la instalación MAGO

BOTÓN MULTIFUNCIÓN

Por medio del botón multifunción es posible acceder al menú de configuración avanzada:

1) Seleccionar el objeto deseado (por ejemplo: "Persiana baño")
2) Mediante el botón multifunción, seleccionar "Modificar"
3) Seleccionar "Ajustes avanzados".

¡IMPORTANTE!

- En el caso de los módulos MAGO Interruptor y MAGO Centralita, es indispensable configurar los tiempos de las carreras de subida y de bajada, midiendo los segundos reales de las carreras. Ver parámetros "Tiempos de carrera subida/bajada" en el menú de ajustes avanzados.
- En el caso del módulo MAGO Actuador especializado termostato, es indispensable seleccionar el módulo MAGO Concentrador utilizado como sensor de temperatura/humedad. Ver parámetro "Sensor de temperatura" en el menú de ajustes avanzados.

Menú de ajustes avanzados MAGO Interruptor y MAGO Centralita

Parámetro	Opciones	Descripción
Tipo de motor	Estándar (por defecto)	Para motores con fin de carrera mecánico/ electrónico con conexión estándar (marrón, negro, azul). Las salidas permanecen activas durante toda la duración de la carrera (tiempo de carrera subida/bajada).
	Impulsos	Para motores con control mediante cable blanco. Las salidas se gestionan mediante impulsos.
Motor para persiana orientable con enganche	No (por defecto)	Modo 5
	Sí	Modo 4
Modo control venecianas	CH Cherubini (por defecto)	Impulso breve <1 s: Por impulsos Impulso largo >1 s: Movimiento continuo
	EU Europa	Impulso breve <2 s: Por impulsos Impulso largo >2 s: Movimiento continuo
	US Estados Unidos	Impulso breve >0,5 s: Por impulsos Impulso largo <0,5 s: Movimiento continuo
Tipologia	Persiana	La tipologia se indica durante la creación de la instalación y puede modificarse en este menú.
	Toldo	
	Screen	
	Veneciana	
	Persiana orientable	
Tiempo carrera subida	**0-240 segundos (por defecto 30)**	**Tiempo de activación de la salida durante el movimiento de subida del motor**
Tiempo carrera bajada	**10-100 décimas de segundos (por defecto 10)**	**Tiempo de activación de la salida durante el movimiento de bajada del motor**
Tiempo orientación	0-100% (por defecto 25%)	Tiempo total de orientación de las lamas
Posición favorita 1	0-100% (por defecto 75%)	Posición favorita intermedia 1
Posición favorita 2	0-100% (por defecto 75%)	Posición favorita intermedia 2

Menú de ajustes avanzados MAGO Actuador

Parámetro	Opciones	Descripción
Modalidades de funcionamiento	2 salidas independientes estables (por defecto)	Seleccionar la modalidad de funcionamiento adecuada para el tipo de conexión eléctrica requerida.
	1 salida combinada de intercambio	
	2 salidas independientes por impulsos	
	2 salidas independientes temporizadas	
	Termostato	
Temporización salida 1	8-10 horas (por defecto 10 segundos)	Tiempo de activación de la salida 1 en modo "2 salidas independientes temporizadas".
Temporización salida 2	8-10 horas (por defecto 10 segundos)	Tiempo de activación de la salida 2 en modo "2 salidas independientes temporizadas".
Sensor de temperatura	Seleccionar el dispositivo MAGO Concentrador que se desea utilizar como sensor de temperatura/humedad	En el modo "Termostato" es indispensable indicar el dispositivo MAGO Concentrador que se desea utilizar como sensor de temperatura/humedad. Esta operación es obligatoria aunque haya un solo MAGO Concentrador instalado.

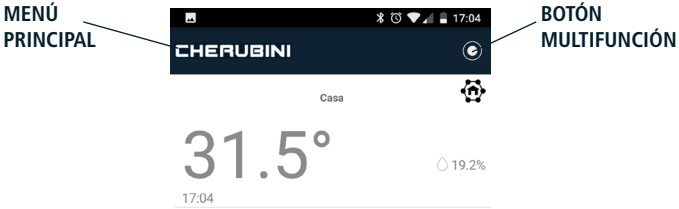

Cómo conectar MAGO Concentrador con la «nube»

1) En la pantalla principal, seleccionar el dispositivo MAGO Concentrador.
2) Mediante el botón multifunción, seleccionar "Modificar"
3) Seleccionar "Ajustes" y elegir el modo de conexión
   Apagado: no conectado (por defecto)
   Wi-Fi: introducir el nombre de la red Wi-Fi* y la contraseña de acceso a la red
   SIM (GPRS): insertar la SIM en el compartimento ubicado debajo del dispositivo e introducir los correspondientes parámetros: APN y PIN.

*MAGO Concentrador solo es compatible con las redes Wi-Fi 2,4 GHz protegidas con contraseña (wpa/wpa2).

Cómo quitar un objeto MAGO de la instalación

1) Acercarse a la instalación
2) En la pantalla principal, seleccionar el objeto que se desea quitar
3) Mediante el botón multifunción, seleccionar "Modificar"
4) Mediante el botón multifunción, seleccionar "Quitar"

Tras esta operación, el objeto MAGO seleccionado vuelve a estar visible y disponible para ser añadido a otra instalación.

Cómo añadir un objeto MAGO a la instalación existente

1) En la pantalla principal, seleccionar el texto CHERUBINI para que se abra el Menú principal.
2) En el Menú principal, seleccionar "Añadir dispositivo"
3) En la lista de dispositivos disponibles, seleccionar el deseado y realizar lo descrito en el apartado "Asociación de los dispositivos".

Menú principal

En la pantalla principal, seleccionar el texto CHERUBINI para que se abra el MENÚ PRINCIPAL. Mediante este menú es posible añadir dispositivos a la instalación, gestionar los usuarios, configurar la conexión con la «nube», cambiar el idioma, etc.

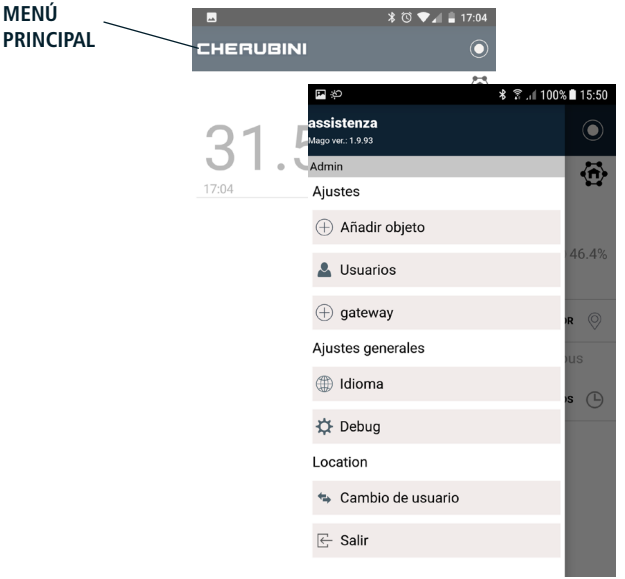

Añadir un smartphone a una instalación existente

1) Abrir la App, hacer clic en "**+**" y luego en "Conectar con instalación existente".
2) Asignar un nombre a la instalación.
3) Introducir el mismo código de identificación de la instalación compuesto por 8 cifras utilizado durante la fase de creación de la instalación.
4) Introducir la contraseña compuesta por 6 cifras; comunicado por el usuario administrador.

Atención:

No es posible configurar la instalación simultáneamente desde dos smartphone.

Reseteo de los dispositivos MAGO

- Si el dispositivo MAGO se quita de la instalación mediante la aplicación, no es necesario realizar el reseteo descrito en esta sección.
- La operación de reseteo descrita en esta sección no quita el dispositivo de la instalación.
- Para poder asociar un dispositivo MAGO a la instalación, debe ser nuevo o haber sido reseteado.

Reseteo de MAGO Interruptor

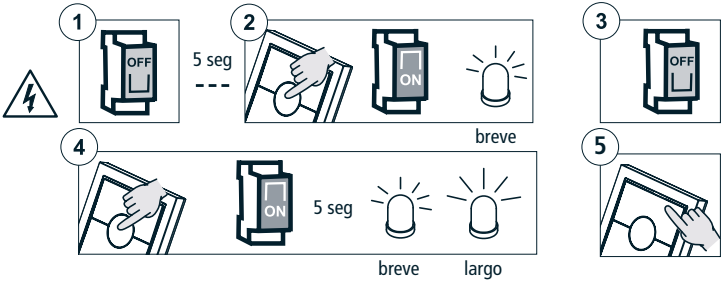

Reseteo de MAGO Centralita, MAGO Actuador y MAGO Dimmer

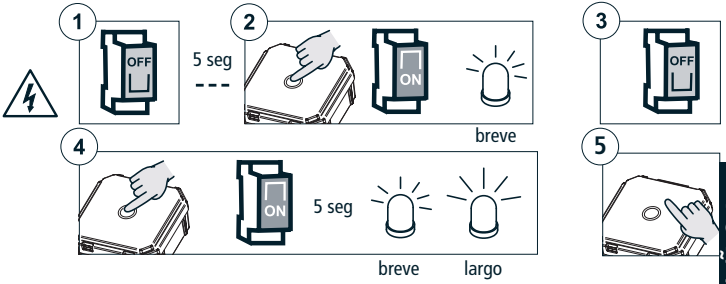

Reseteo MAGO Concentrador

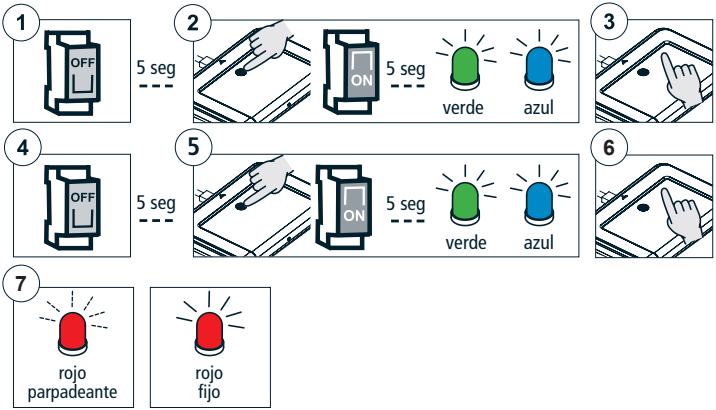

CARACTERÍSTICAS TÉCNICAS

CARACTERÍSTICAS	MAGO Interruptor A510046	MAGO Centralita A510051	MAGO Actuador A510048	MAGO Dimmer A510047	MAGO Concentrador A510049
Alimentación	110-230V ac	110-230V ac	110-230V ac	12-24V dc	5V dc
Potencia máx	500 W	500 W	2 x 500 W resistivo	2x60 W (12V) 2x120 W (24V)	--
Frecuencia de transmisión	2,4 GHz	2,4 GHz	2,4 GHz	2,4 GHz	2,4 GHz 900-1800 MHz
Codificación	Bluetooth 4 o superior	Bluetooth 4 o superior	Bluetooth 4 o superior	Bluetooth 4 o superior	Bluetooth 4 / Wi-Fi / GPRS
Temperatura de funcionamiento	-10 °C +55 °C	-10 °C +55 °C	-10 °C +55 °C	-10 °C +55 °C	-10 °C +55 °C
Dimensiones (mm)	76x76x28	48,5x48,5x22	48,5x48,5x22	48,5x48,5x22	134x98x20
Peso	62 g	30 g	30 g	30 g	121 g
Grado de protección	IP20	IP20	IP20	IP20	IP20

I Dichiarazione di conformità UE

CHERUBINI S.p.A. dichiara che il prodotto è conforme alle pertinenti normative di armonizzazione dell'Unione: Direttiva 2014/53/UE, Direttiva 2011/65/UE.
Il testo completo della dichiarazione di conformità UE è disponibile facendone richiesta sul sito: www.cherubini.it.

Il mancato rispetto di queste istruzioni annulla la responsabilità e la garanzia CHERUBINI.

GB EU declaration of conformity

CHERUBINI S.p.A. declares that the product is in conformity with the relevant Union harmonisation legislation: Directive 2014/53/EU, Directive 2011/65/EU.
The full text of the EU declaration of conformity is available upon request at the following website: www.cherubini.it.

Failure to comply with these instructions annuls CHERUBINI's responsibilities and guarantee.

D EU-konformitätserklärung

CHERUBINI S.p.A. erklärt der produkt erfüllt die einschlägigen Harmonisierungsrecht svorschriften der Union: Richtlinie 2014/53/EU, Richtlinie 2011/65/EU.
Der vollständige Text der EU-Konformitätserklärung kann unter unserer Web-Seite www.cherubini.it, gefragt werden.

Bei nichtbeachten der Gebrauchsanweisung entfällt die CHERUBINI Gewährleistung und Garantie.

F Déclaration UE de conformité

CHERUBINI S.p.A. déclare que le produit est conforme à la législation d'harmonisation de l'Union applicable: Directive 2014/53/UE, Directive 2011/65/UE.
Le texte complet de la déclaration UE de conformité est disponible en faisant requête sur le site internet: www.cherubini.it.

Le non-respect de ces instructions exclut la responsabilité de CHERUBINI et sa garantie.

E Declaración UE de conformidad

CHERUBINI S.p.A. declara que el producto es conforme con la legislación de armonización pertinente de la Unión: Directiva 2014/53/UE, Directiva 2011/65/UE.
El texto completo de la declaración UE de conformidad puede ser solicitado en: www.cherubini.it.

El incumplimiento de estas instrucciones anula la responsabilidad y la garantía de CHERUBINI.

CE

Rev: 3 03/2019 - Cod: A4518_6G42

CHERUBINI S.p.A.
Via Adige 55
25081 Bedizzole (BS) - Italy
Tel. +39 030 6872.039 | Fax +39 030 6872.040
info@cherubini.it | www.cherubini.it

CHERUBINI Iberia S.L.
Avda. Unión Europea 11-H
Apdo. 283 - P. I. El Castillo
03630 Sax Alicante - Spain
Tel. +34 (0) 966 967 504 | Fax +34 (0) 966 967 505
info@cherubini.es | www.cherubini.es

CHERUBINI France S.a.r.l.
ZI Du Mas Barbet
165 Impasse Ampère
30600 Vauvert - France
Tél. +33 (0) 466 77 88 58 | Fax +33 (0) 466 77 92 32
info@cherubini.fr | www.cherubini.fr

CHERUBINI Deutschland GmbH
Siemensstrasse, 40 - 53121 Bonn - Deutschland
Tel. +49 (0) 228 962 976 34 / 35 | Fax +49 (0) 228 962 976 36
info@cherubini-group.de | www.cherubini-group.de